Technický list

Vlastnosti produktu

Indukční vařič drop-in elektrický 12 výkonnostních stupňů 230 V / 1N		
Model	**Sap kód**	00038647
RIB 35 D	**Skupina artiklů**	Sporáky



- Typ spotřebiče: Elektrické zařízení
- Příkon zóny 1 [kW]: 3,5

Sap kód	00038647	**Příkon elektrický [kW]**	3.500
Šířka netto [mm]	380	**Napájení**	230 V / 1N - 50 Hz
Hloubka netto [mm]	360	**Počet zón**	1
Výška netto [mm]	81	**Příkon zóny 1 [kW]**	3,5
Hmotnost netto [kg]	8.50	**Rozměry sklokeramické desky [mm]**	360 x 380

RM GASTRO, s.r.o.,
Třída Čs. armády 816,
391 81 Veselí nad Lužnicí 1, ID:49825062

Technický list

Technický výkres

Indukční vařič drop-in elektrický 12 výkonnostních stupňů 230 V / 1N		
Model	**Sap kód**	00038647
RIB 35 D	**Skupina artiklů**	Sporáky

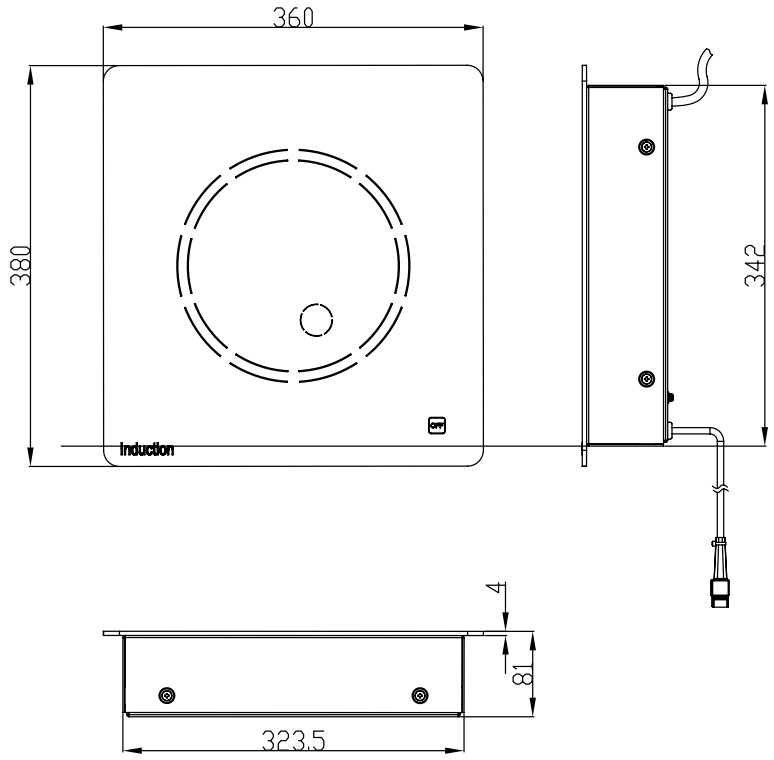

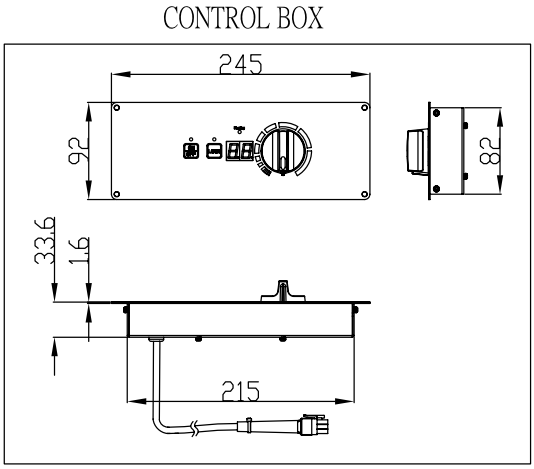

RM GASTRO, s.r.o.,
Třída Čs. armády 816,
391 81 Veselí nad Lužnicí 1, ID:49825062

Technický list

Výhody produktu

Indukční vařič drop-in elektrický 12 výkonnostních stupňů 230 V / 1N

Model	Sap kód	00038647
RIB 35 D	Skupina artiklů	Sporáky

1 **12 výkonnostních stupňů**

možnost vaření s různou intenzitou

- variabilita použití - nesjou nutné další pořizovací náklady na jiná varná zařízení

2 **Skleněná varná plocha**

snadné čištění

- úspora času a lidské energie

3 **Drop-inové zařízení určené k zabudování**

umožní zachovat požadovaný vzhled okolních interiérových prvků

- přidá na eleganci, estetice a hodnotě provozu

4 **Dotykové ovládání**

jednoduchá práce a ovládání dotykem

- úspora času a lidské energie při vaření

5 **Automatické bezpečnostní vypnutí**

pokud je teplota dna nádobí příliš vysoká, napájení se vypne.

- vyšší bezpečnost provozu, zabrání vzniku škod, zranění či požáru

6 **Detektor překročení doby vaření**

pokud je hrnec ponechán na indukční varné desce déle než 2 hodiny nebo pokud uživatel déle než 2 hodiny nepoužívá žádné funkce, varná deska se automaticky vypne.

- vyšší bezpečnost provozu, zabrání vzniku škod, zranění či požáru

7 **Zařízení pro automatické resetování integrovaného obvodu**

hlavní řídicí mikroprocesor je vybaven hlídacím zařízením, které se automaticky resetuje, když se softwarový program pokazí.

- pohodlnější servisování, úspora času, nákladů a energie na případný servis

8 **2-krokové zapnutí**

bezpečnostní prvek řízený legislativou

- legislativně odpovídající bezpečnostní prvek - zvyšuje bezpečnost provozu

9 **Pro dosažení nejlepších výsledků používejte hrnce o průměru 12 až 26 cm.**

vysoká variabilita použití různých průměrů hrnců, pánví a rendlíků

- úspora pořizovacích nákladů co se týká velikosti hrnců a rendlíků - je možné vařit v různě velkých nádobách

10 **Detektor kompatibility materiálů**

pokud je indukční jednotka zapnutá déle než 60 sekund bez hrnce nebo s nekompatibilním hrncem, jednotka se automaticky vypne.

- vyšší bezpečnost provozu, zabrání zraněním a vzniku požáru

11 **Detektor malých předmětů**

pokud materiál pánve či hrnce nebo jejich rozměry nejsou vhodné pro indukční jednotku, kontrolka napájení se nerozsvítí. Indukční jednotka nerozpozná žádné předměty ani náčiní menší než 5 cm v průměru.

- vyšší bezpečnost provozu, zabrání zraněním, škodám či poškozením a vzniku požáru

12 **Vhodné pro hrnce a pánve železné, litinové, nerezové, smaltované s plochým magnetickým dnem.**

možnost použití nádobí ze široké škály materiálů k vaření

- úspora pořizovacích nákladů - lze využít různé materiály varných nádob

RM GASTRO, s.r.o.,
Třída Čs. armády 816,
391 81 Veselí nad Lužnicí 1, ID:49825062

Technický list

Technické parametry

Indukční vařič drop-in elektrický 12 výkonnostních stupňů 230 V / 1N		
Model	**Sap kód**	00038647
RIB 35 D	**Skupina artiklů**	Sporáky

1. **Sap kód:**
   00038647
2. **Šířka netto [mm]:**
   380
3. **Hloubka netto [mm]:**
   360
4. **Výška netto [mm]:**
   81
5. **Hmotnost netto [kg]:**
   8.50
6. **Šířka brutto [mm]:**
   550
7. **Hloubka brutto [mm]:**
   460
8. **Výška brutto [mm]:**
   210
9. **Hmotnost brutto [kg]:**
   10.00
10. **Typ spotřebiče:**
    Elektrické zařízení
11. **Konstrukční typ zařízení:**
    Drop-in
12. **Příkon elektrický [kW]:**
    3.500
13. **Napájení:**
    230 V / 1N - 50 Hz
14. **Vnější barva zařízení:**
    Nerezové
15. **Kontrolky:**
    digitální
16. **Materiál vrchní desky:**
    Sklokeramika
17. **Počet zón:**
    1
18. **Příkon zóny 1 [kW]:**
    3,5
19. **Počet stupňů regulace výkonu:**
    12
20. **Počet hořáků/ploten:**
    1
21. **Typ elektrických varných zón:**
    Indukční
22. **Rozměry sklokeramické desky [mm]:**
    360 x 380
23. **Průřez vodičů CU [mm²]:**
    1

RM GASTRO, s.r.o.,
Třída Čs. armády 816,
391 81 Veselí nad Lužnicí 1, ID:49825062